RIVAGE Monteringsanvisning (fast förankring)

smekab Citylife®
a SAFEROAD brand

RVA 250

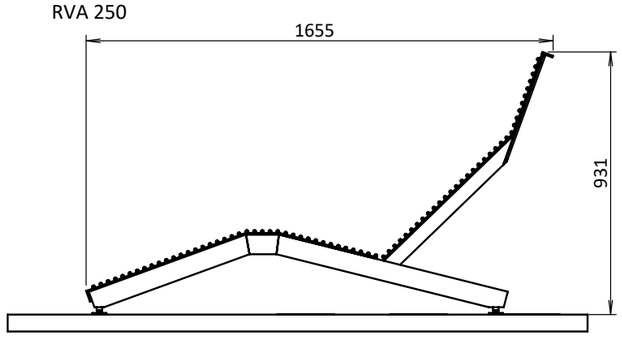

RVA 251

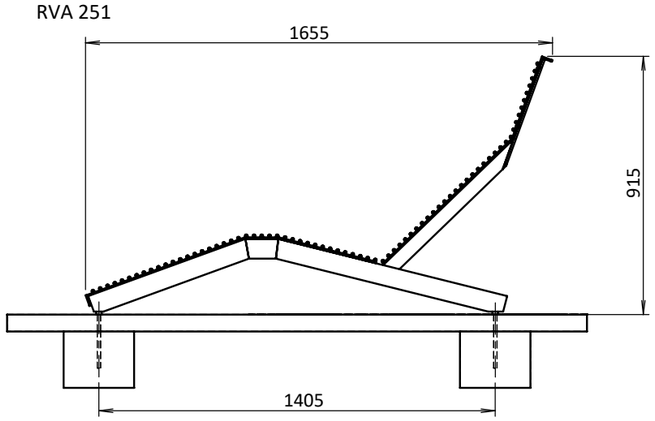

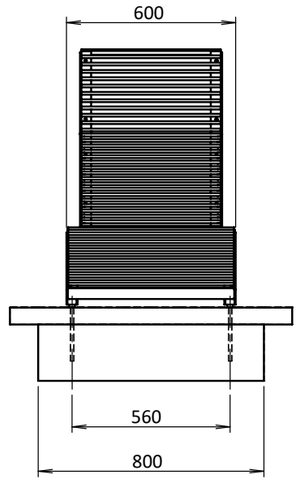

RVA 150
RVA 170

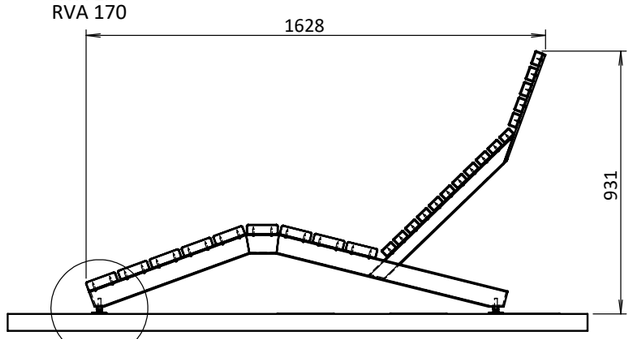

RVA 151
RVA 171

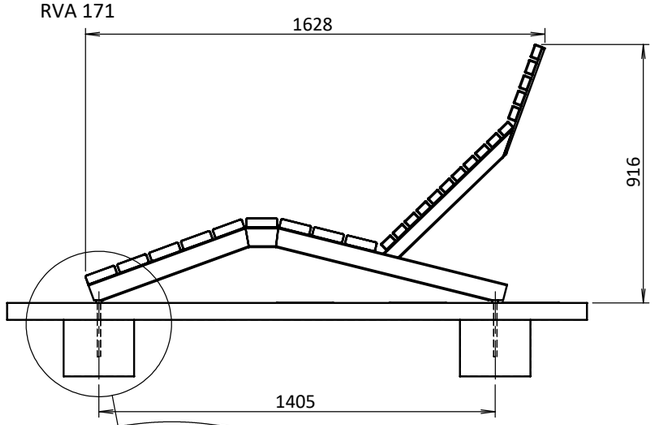

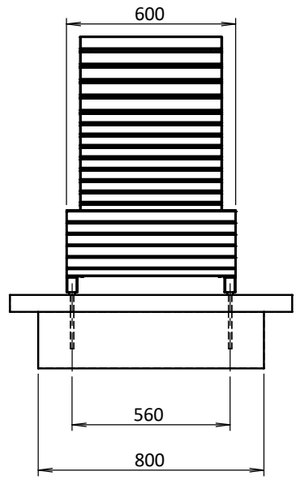

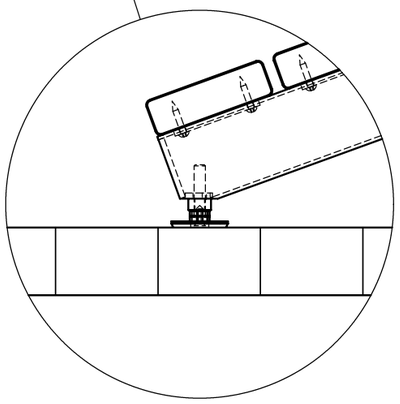

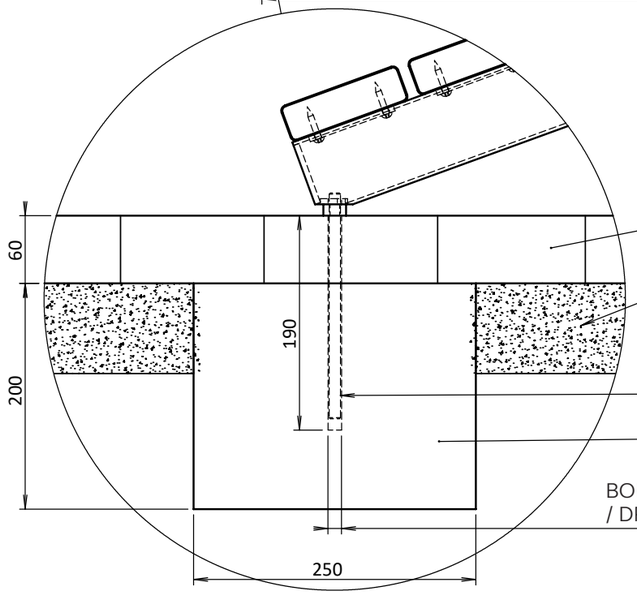

MARKBELÄGGNING / PAVEMENT

MAKADAM / GRAVEL SUB-BASE

GÄNGSTÅNG M10 4x L=200 mm + ANKARMASSA / CHEMICAL ANCHOR

BETONG / CONCRETE C12/C15

BORRDIAMETER Ø14 / DRILL DIAMETER

FUNDAMENTALTERNATIV

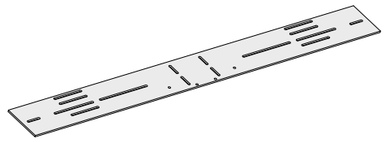

BJÄLKLAGSFUNDAMENT

Mer information finns på
www.smekabcitylife.se/produkter/fundament

77900117
v.2022.11.21/SA, KD Sid 1 / 2

RIVAGE Monteringsanvisning (demonterbar förankring)

smekab Citylife®
a SAFEROAD brand

RVA 2511

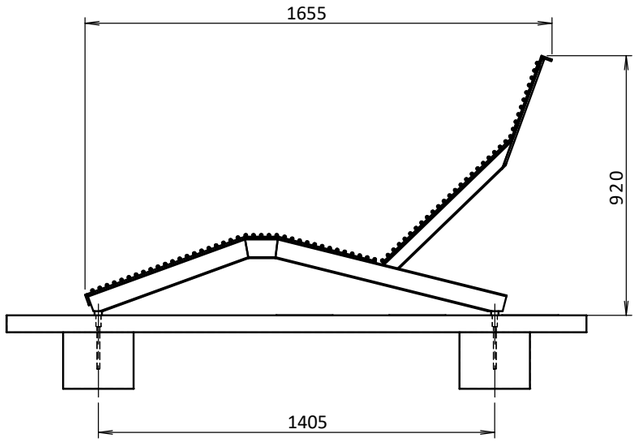

RVA 1511,1711

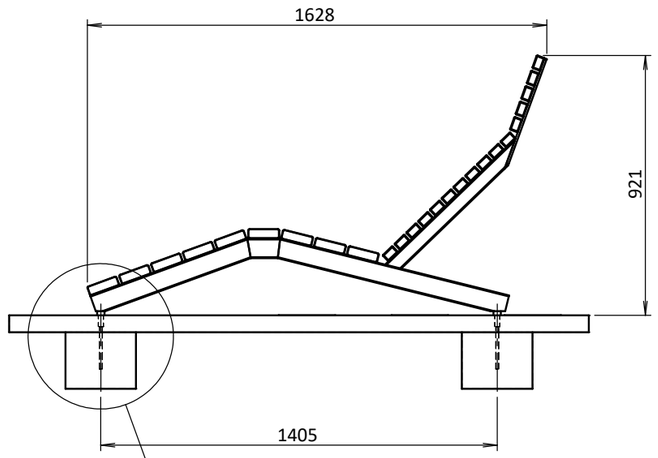

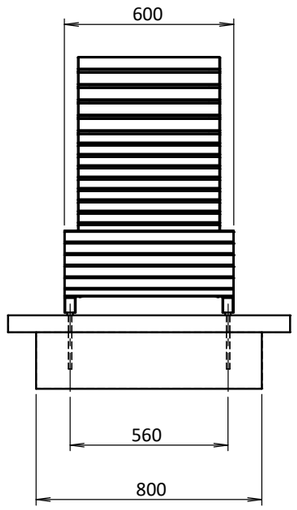

D-D
1 : 1

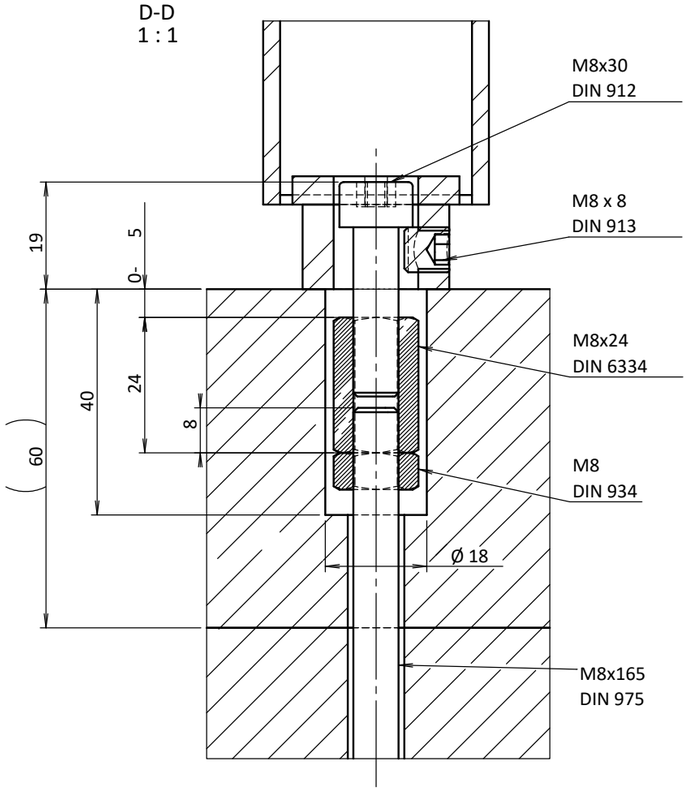

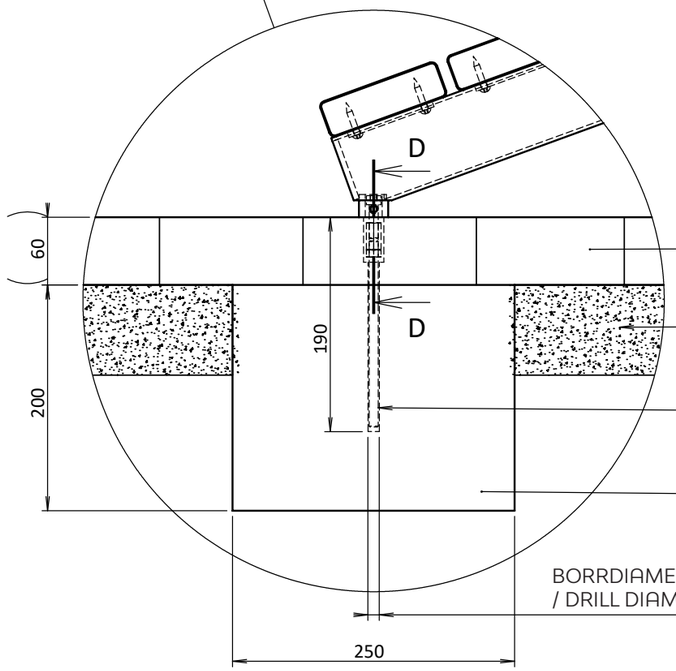

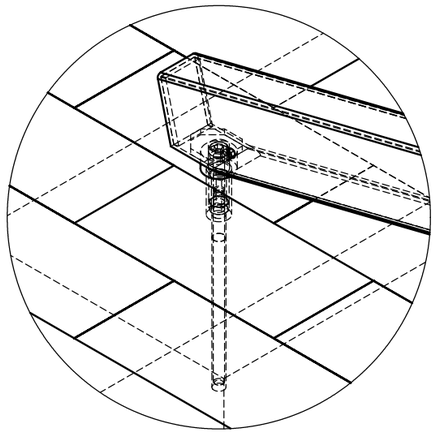

Smekab Citylife • Box 12160 • S-291 12 Önnestad
www.smekabcitylife.se